石化業(範例)

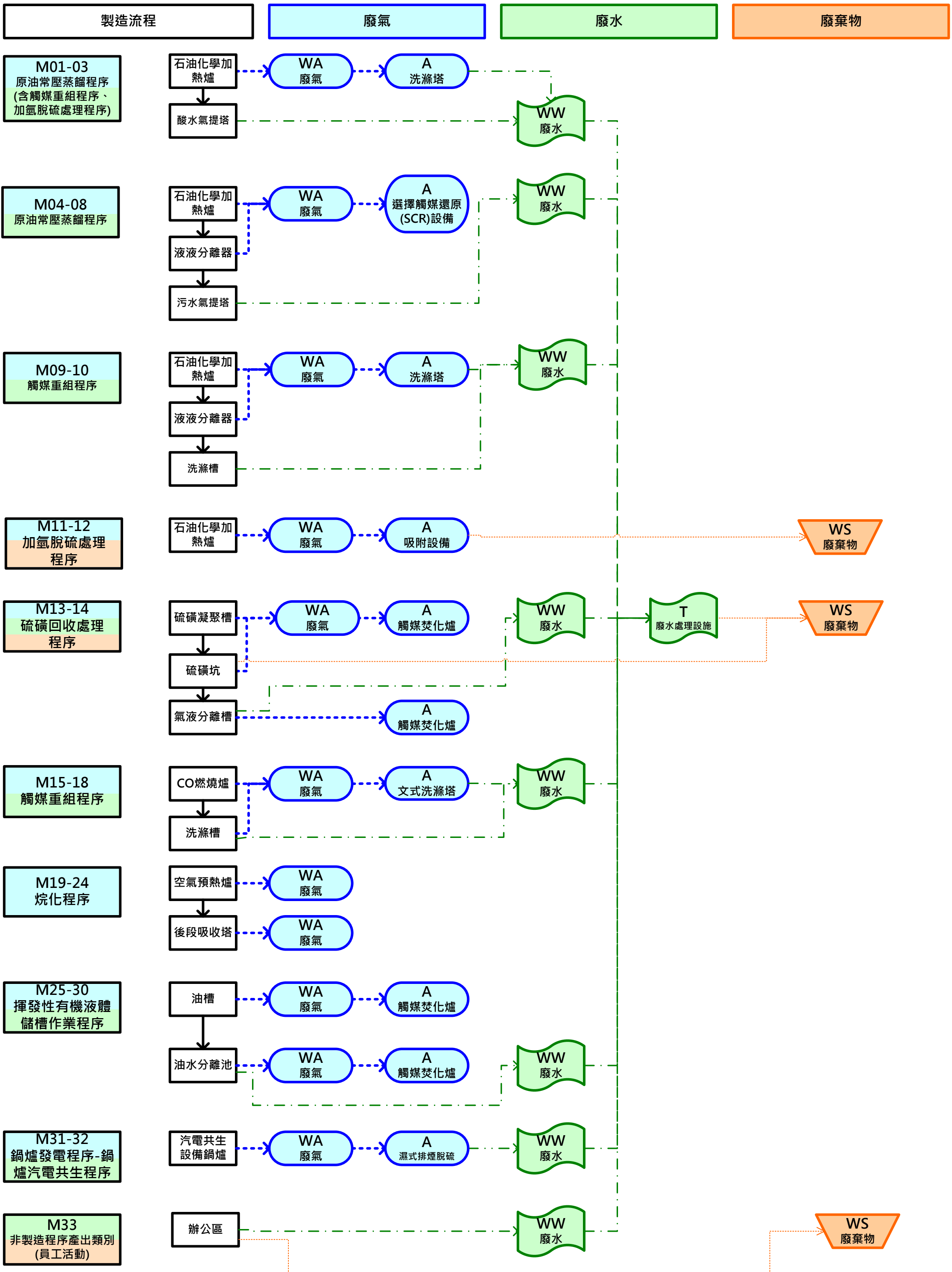
製造流程
廢氣
廢水
廢棄物
M01-03
原油常壓蒸餾程序
(含觸媒重組程序、加氫脫硫處理程序)
石油化學加熱爐
WA
廢氣
A
洗滌塔
酸水氣提塔
WW
廢水
M04-08
原油常壓蒸餾程序
石油化學加熱爐
WA
廢氣
A
選擇觸媒還原(SCR)設備
液液分離器
污水氣提塔
WW
廢水
M09-10
觸媒重組程序
石油化學加熱爐
WA
廢氣
A
洗滌塔
液液分離器
洗滌槽
WW
廢水
M11-12
加氫脫硫處理程序
石油化學加熱爐
WA
廢氣
A
吸附設備
WS
廢棄物
M13-14
硫磺回收處理程序
硫磺凝聚槽
WA
廢氣
A
觸媒焚化爐
WW
廢水
T
廢水處理設施
WS
廢棄物
硫磺坑
氣液分離槽
A
觸媒焚化爐
M15-18
觸媒重組程序
CO燃燒爐
WA
廢氣
A
文式洗滌塔
WW
廢水
洗滌槽
M19-24
烷化程序
空氣預熱爐
WA
廢氣
後段吸收塔
WA
廢氣
M25-30
揮發性有機液體儲槽作業程序
油槽
WA
廢氣
A
觸媒焚化爐
油水分離池
WA
廢氣
A
觸媒焚化爐
WW
廢水
M31-32
鍋爐發電程序-鍋爐汽電共生程序
汽電共生設備鍋爐
WA
廢氣
A
濕式排煙脫硫
WW
廢水
M33
非製造程序產出類別
(員工活動)
辦公區
WW
廢水
WS
廢棄物